Flos

# ROMEO SOFT S2 ERSATZTEILE

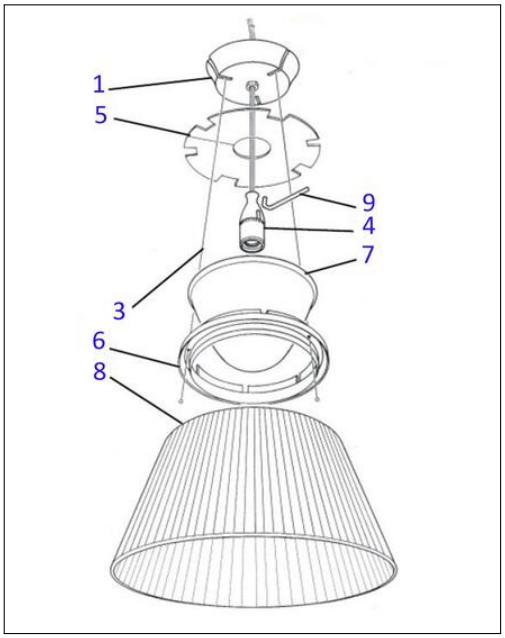


## Technische Details

| | |
|---|---|
| Marke | Flos |

**Bestellen Sie kostenlos unseren Katalog und finden Sie weitere tolle Leuchten für den Innen- & Außenbereich!**

## Produktbeschreibung

**Weitere Informationen finden Sie auf prediger.de**

Flos

# ROMEO SOFT S2 ERSATZTEILE

## Abbildungen